Voyant Fixe

F - Tension Alternative - Ø 22mm

Faz/engineering
Innovative and Industrial signage and applications
by Fazim/Group

Référence : 230CA R 22

- Famille (F)
- Tension
- Couleur
- Ø Voyant

Généralités

Les voyants fixes tension alternative de la séire «F» en Ø22mm, sont des indicateurs lumineux à allumage fixe, destinés à la fonction « présence tension ». Ils se câblent entre phase et neutre ou entre 2 phases.

Description

• **Voyant :** Corps + écrou en co-polyamide Ø22mm, IK10, IP67 en face avant grace au joint plat fourni. Produit Rohs, CE, UL 94 V-0.

•**Face avant :** 3 LED de couleurs : Rouge (R), Verte (V), Jaune (J), Blanche (B), Orange (O) ou Bleue (Be) de hautes luminosités + 1 cabochon de couleur correspondant à la couleur des LED :
Rouge, Vert, Bleu, Orange, Jaune, Transparent pour le blanc ou sur demande.

Caractéristiques techniques

• **Tension d'alimentation et consommation à Un :**

Tensions Nominales Un / Couleurs	9Vca	12Vca	24Vca	48Vca	127Vca	230Vca	400Vca	500Vca
Rouge (R) Jaune (J) Orange (O)	3V à Un+20%	3V à Un+20%	4V à Un+20%	4V à 60V	5V à Un+20%	5V à 250V	6V à Un+20%	6V à Un+20%
	65 mVA Cos φ : 1 Résistif	**120 mVA** Cos φ : 1 Résistif	**225 mVA** Cos φ : 1 Résistif	**685 mVA** Cos φ : 0.1 Capcitif	**1.75 VA** Cos φ : 0.1 Capcitif	**2.7 VA** Cos φ : 0.1 Capcitif	**2.6 VA** Cos φ : 0.1 Capcitif	**4.1 VA** Cos φ : 0.1 Capcitif
Vert (V) Bleu (Be) Blanc (B)	5V à Un+20%	5V à Un+20%	5,5V à Un+20%	5,5V à 60V	6V à 130V	6V à 250V	7V à Un+20%	7V à Un+20%
	60 mVA Cos φ : 1 Résistif	**125 mVA** Cos φ : 1 Résistif	**220 mVA** Cos φ : 1 Résistif	**670 mVA** Cos φ : 0.1 Capcitif	**1.70 mVA** Cos φ : 0.1 Capcitif	**2.7 VA** Cos φ : 0.1 Capcitif	**2.6 VA** Cos φ : 0.1 Capcitif	**4.1 VA** Cos φ : 0.1 Capcitif
EN60664-1	CAT 4	CAT 4	CAT 4	CAT 4	CAT 4	CAT 4	CAT 3	CAT 3

• **Conformités :** Normes EN60664-1, EN60947-1, EN55015, EN61547, EN61000-6-2, EN61000-6-4, ROHS, Reach, CE.
• **Protection électrique :** 1 Fusible 250mA à 2A Max.
• **Durée de vie (MTBF*) :** 100 000 heures.
• **Température de fonctionnement :** -30°C à +70°C.
• **Indice de protection IP :** IP67 (en face avant)
• **Indice de protection IK :** IK10
• **Poids : 25g max**

(* : mean time between failure)

Avantages

- Insensibilité aux vibrations et aux chocs mécaniques.
- Immunité par rapport aux champs magnétiques.
- Montage et démontage facile, rapide et sécurisé.
- Grande durée de vie et faible dissipation thermique.
- Résistance aux chocs transitoires électriques.

Raccordements

• **2 cosses de 6.3mm**

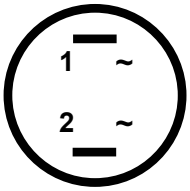

Symbole électrique

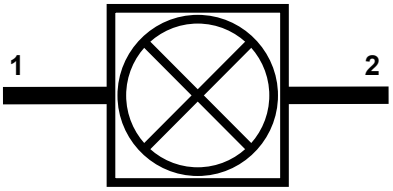

Caractéristiques mécaniques

• **Fixation : par perçage standard Ø22mm +/-0.5mm**

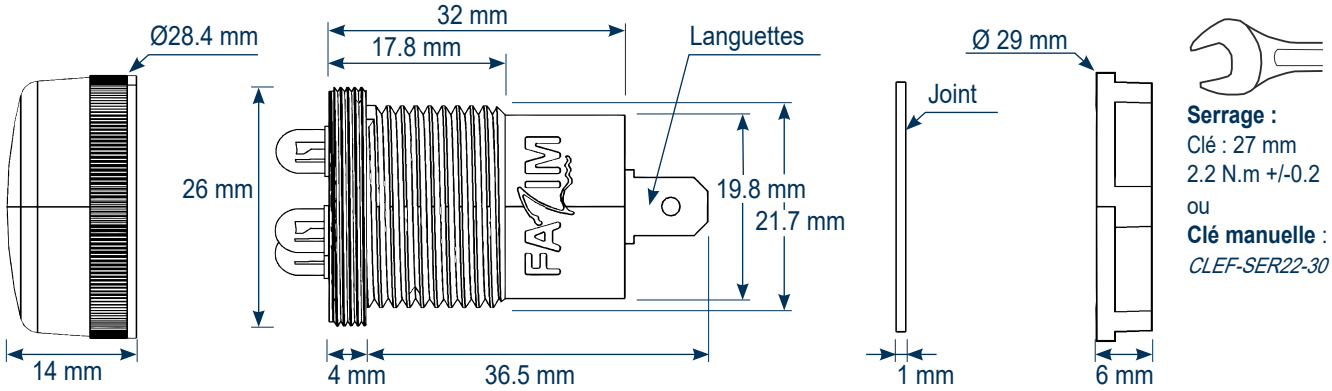

Fonctionnement

• **Hors tension :** • **Sous tension :**

Options et garantie

• **Options :** sur demande autres tensions, autres fréquences d'alimentation, couleurs de LEDs, couleurs de cabochon, sorties filerie ou par cosses à vis…

• **Garantie :** 24 mois constructeur. Aucune languette ne doit être soudée sous peine de perdre la garantie.

• **Préconisation :** Les languettes doivent être totalement recouvertes d'un isolant qui ne peut être enlevé que par destruction.